Veconi

88002014050
www.veconi.ru

Душевой угол

RV-032
(KP-08 + VN-32)

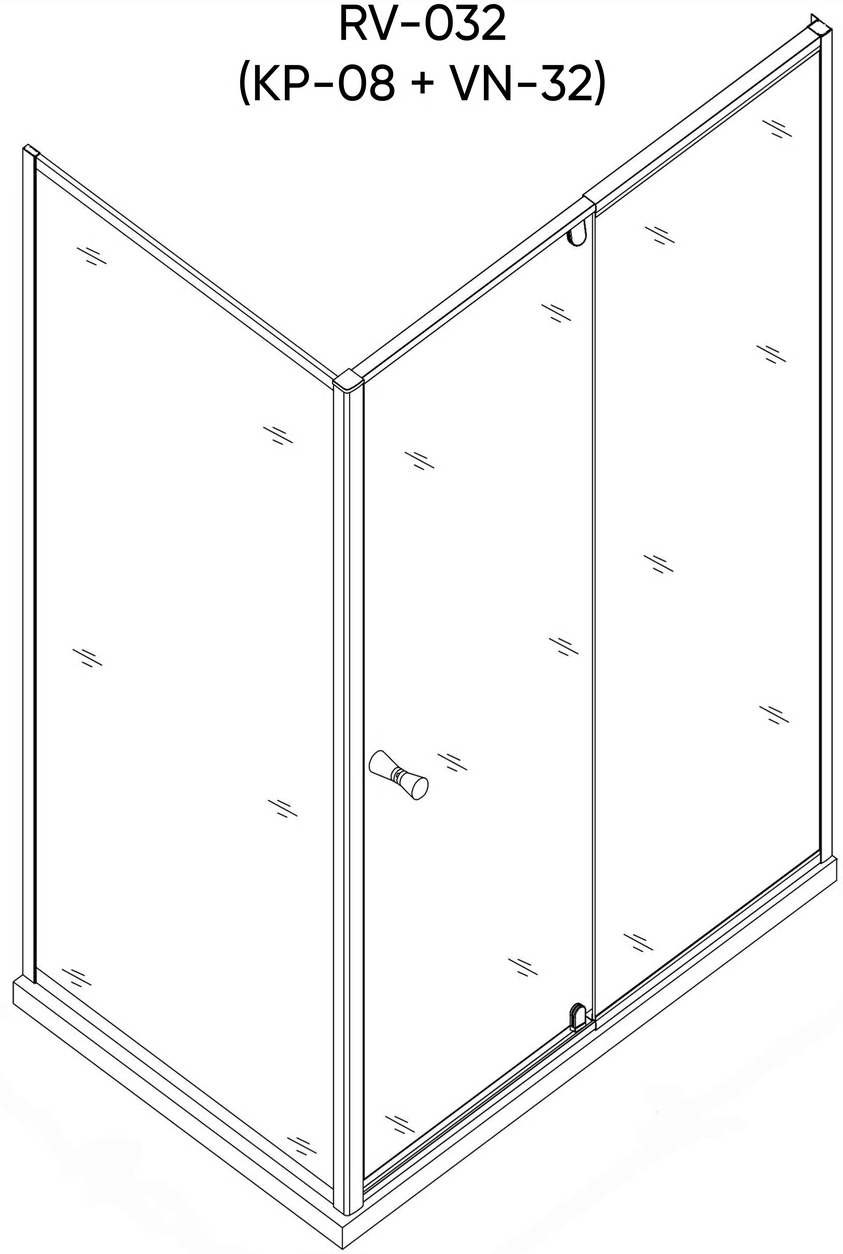

Инструкция по установке

Пожалуйста, прочитайте инструкцию перед установкой

⚠ Перед установкой поддон для душа должен быть выставлен по уровню и полностью герметичным к плитке.

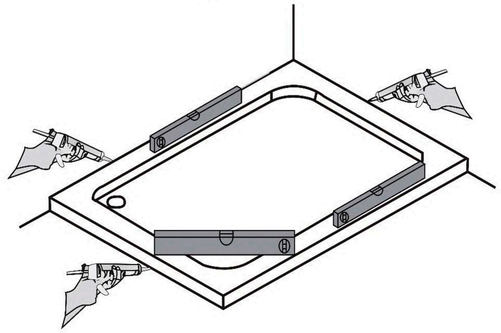

Необходимые инструменты и оборудование

Карандаш

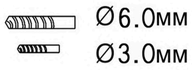

Сверло

Отвертка

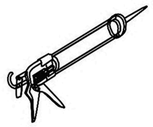
Силикон

Рулетка

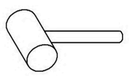
Молоток

Уровень

Дрель

Данная модель с универсальной установкой открывания двери

Артикул	Регулировка(мм)
KP08-70-01-C5	690-710
KP08-80-01-C5	790-810
KP08-90-01-C5	890-910

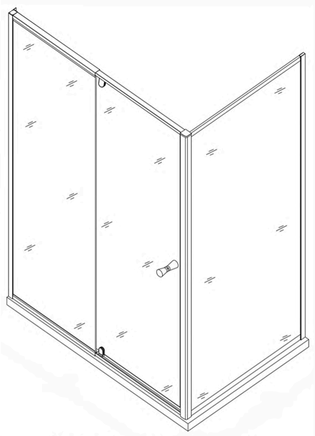
Левая ориентация

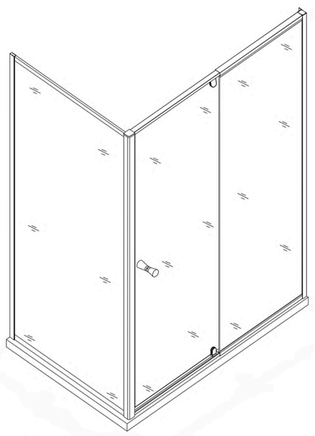
Правая ориентация

Veconi
88002014050
www.veconi.ru

шаг 13

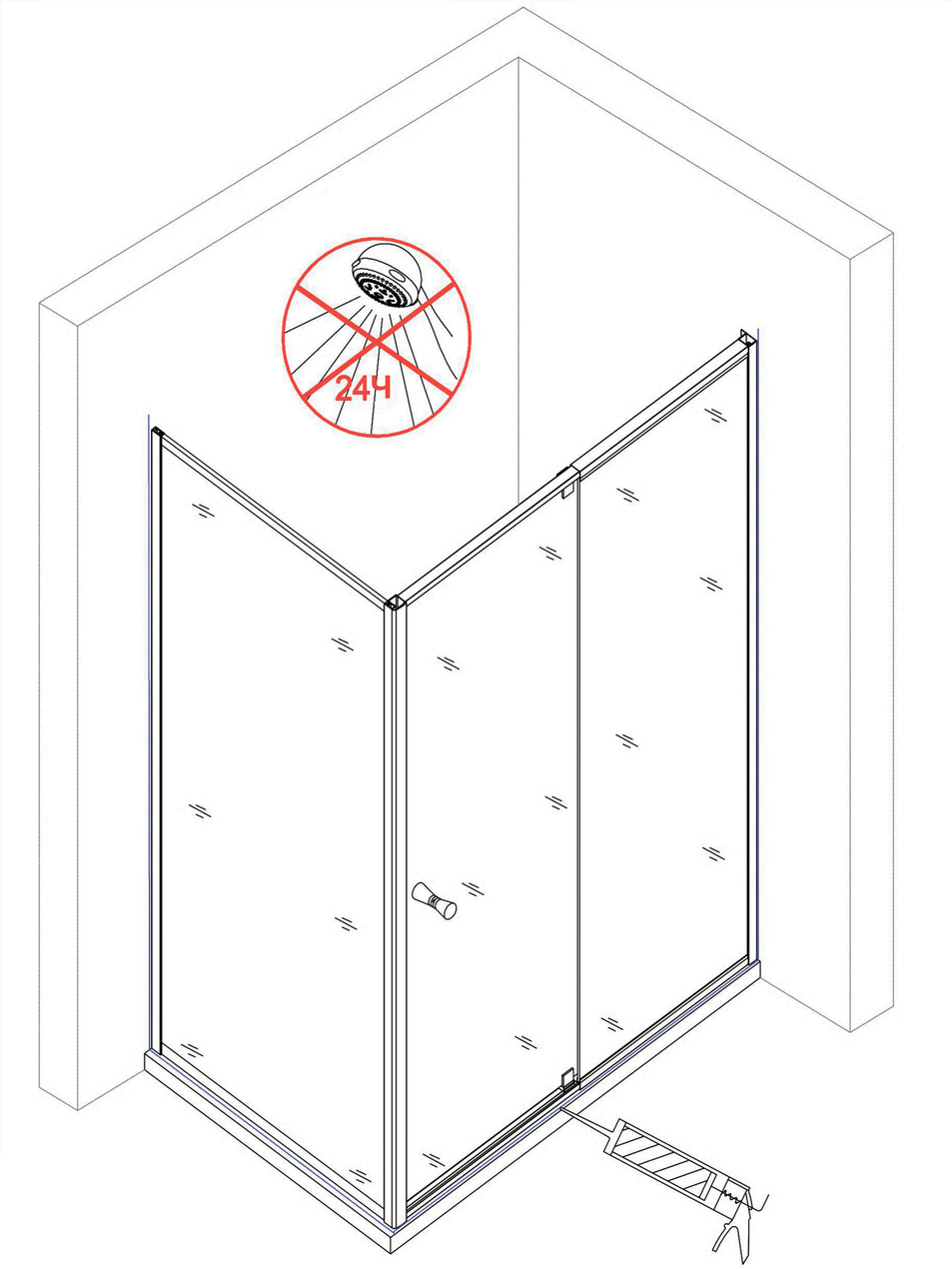

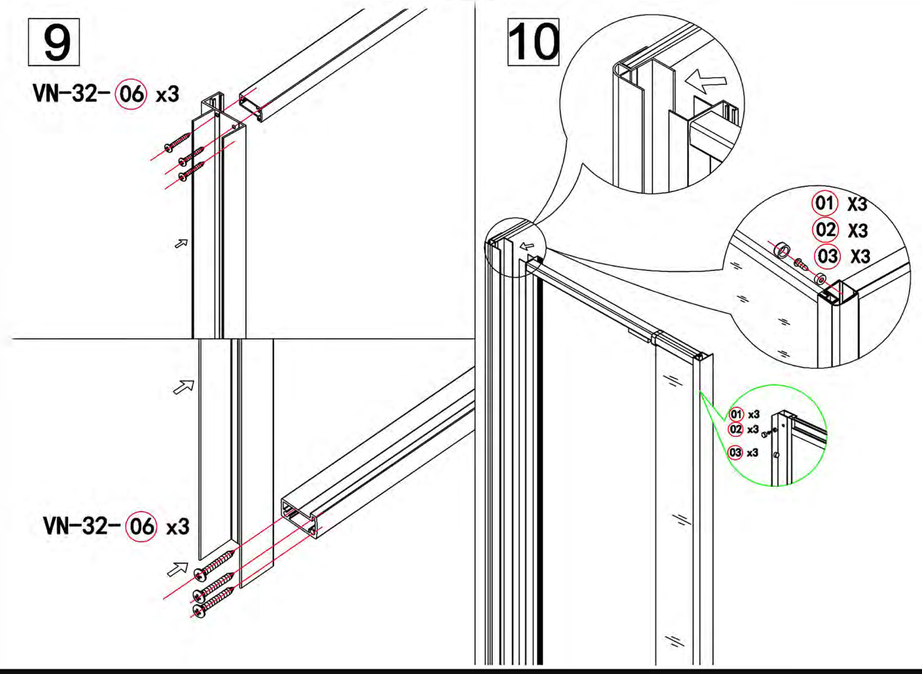

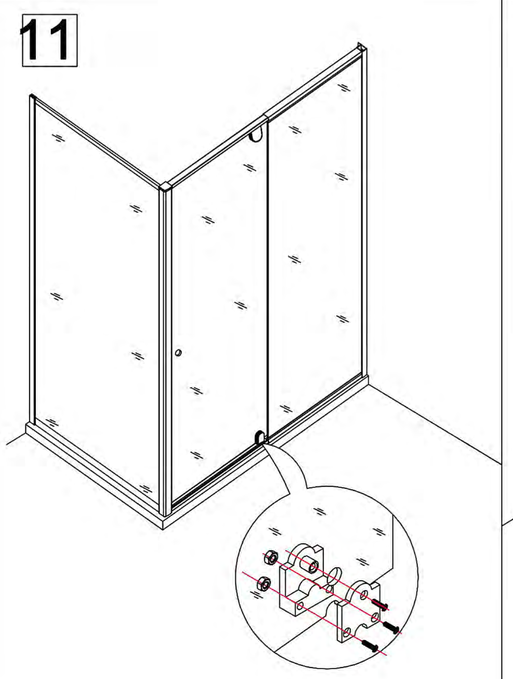

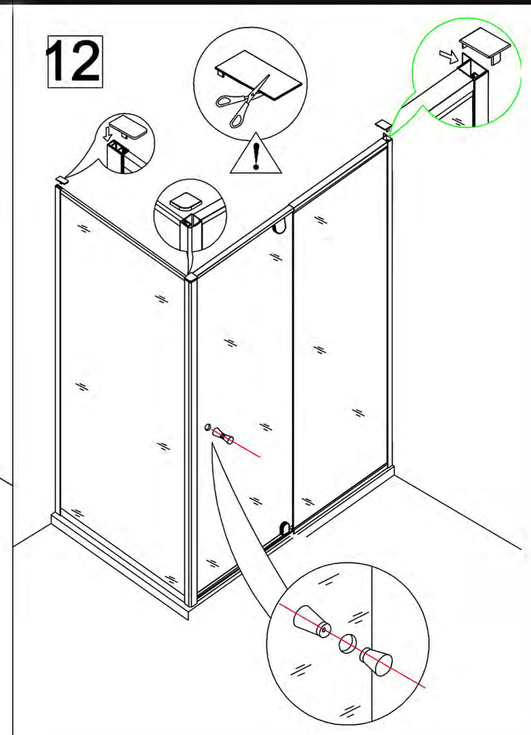

Veconi
88002014050
www.veconi.ru

Общий вид душевого угла

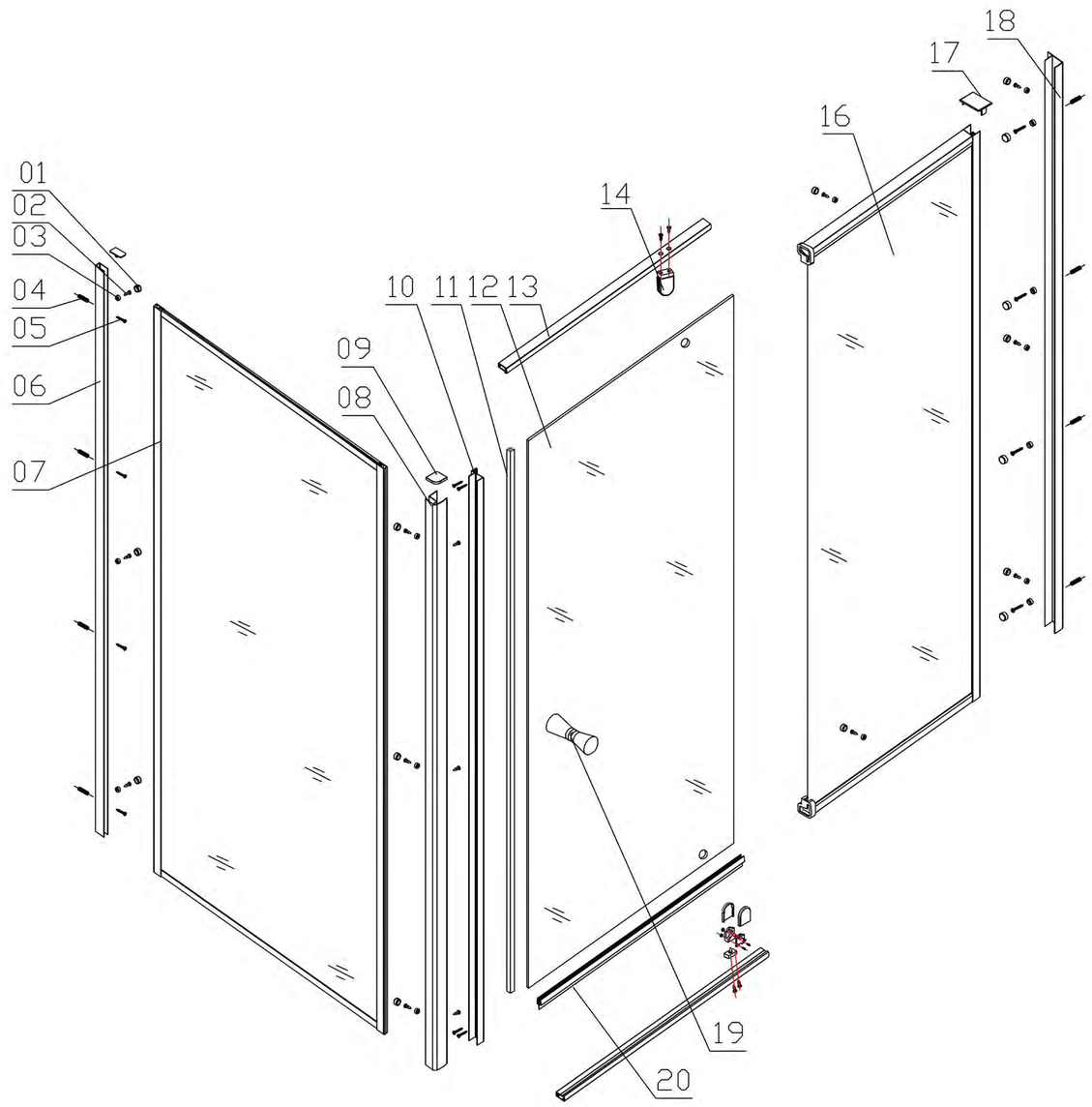

01 x3	02 ST4*12 x6	03 x3	06 x1	08 x1
09 L/R x2				

1

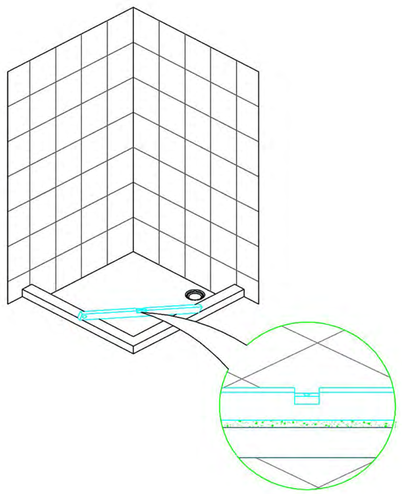

2

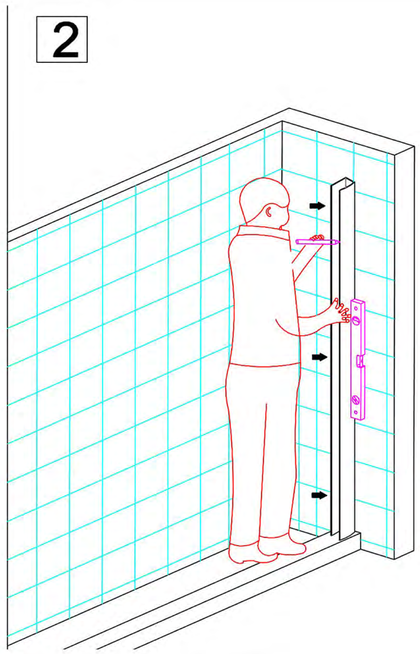

3

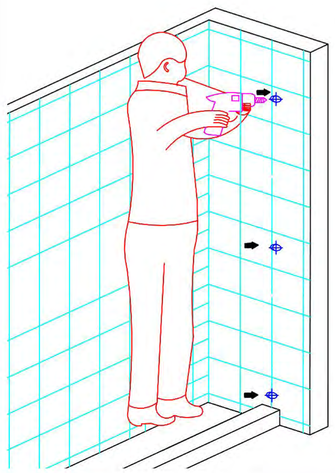

3.1

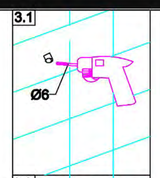

3.2

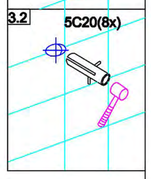

4

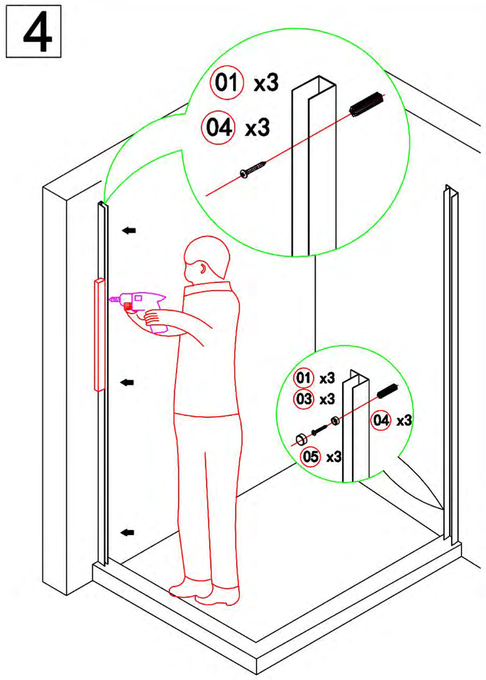

Veconi
88002014050
www.veconi.ru

5

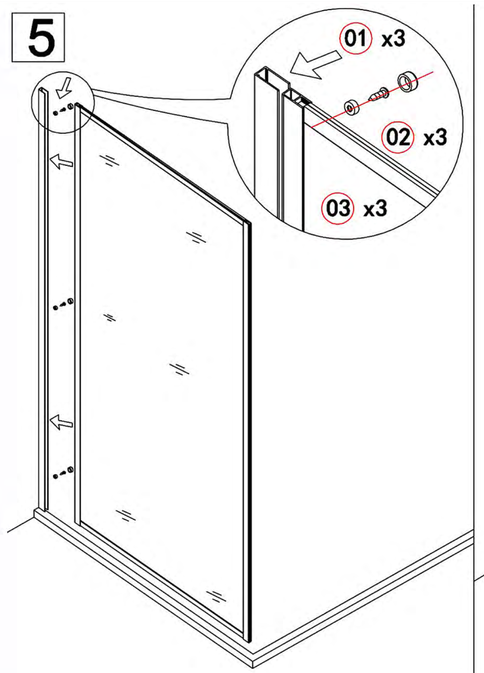

6

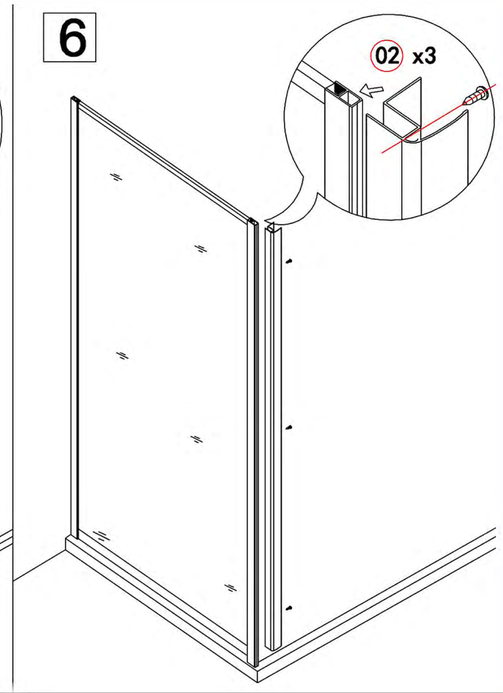

7

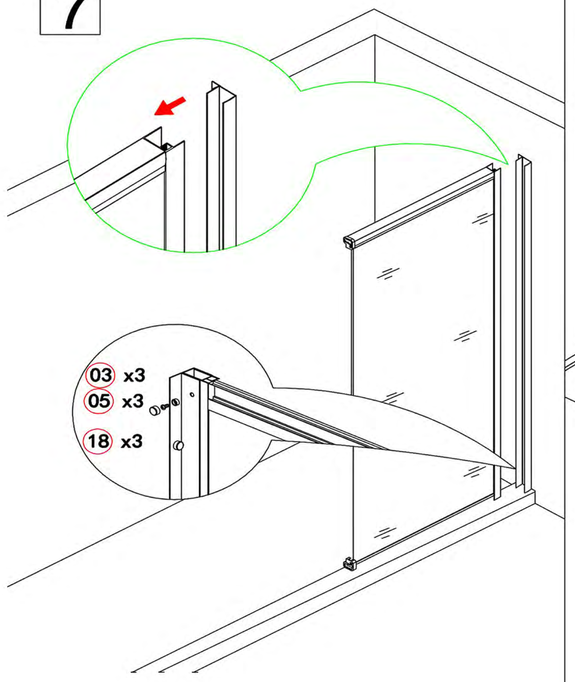
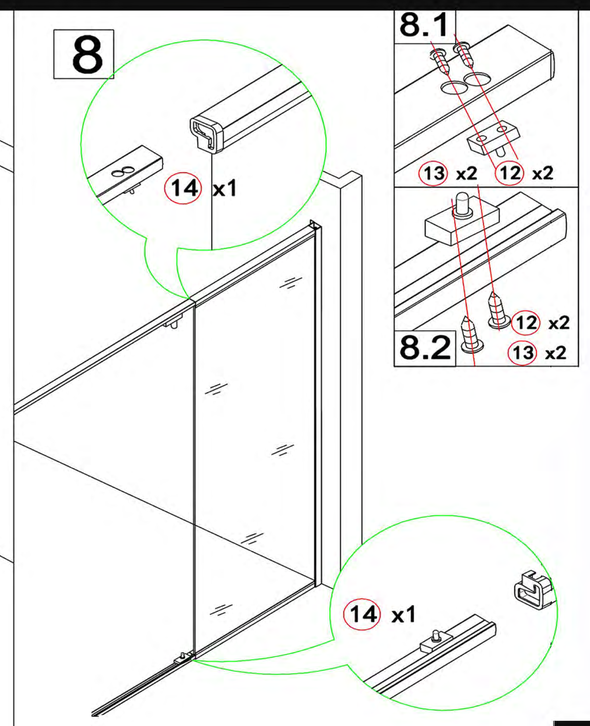
8