Veconi

88002014050
www.veconi.ru

Боковая панель

KP-09

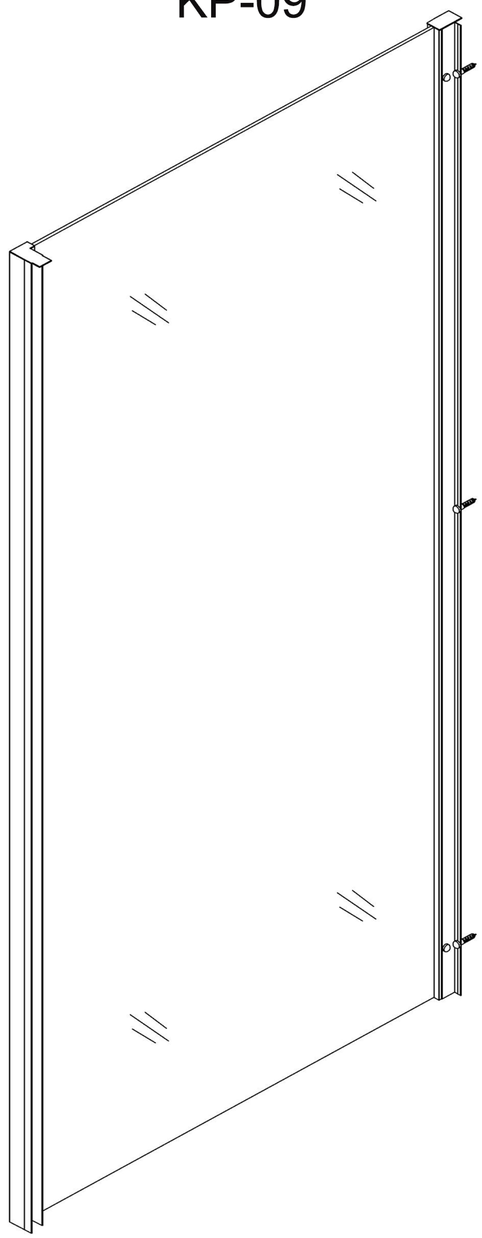

Инструкция по установке

Veconi

88002014050
www.veconi.ru

Пожалуйста, прочитайте инструкцию перед установкой

⚠ Перед установкой поддон для душа должен быть выставлен по уровню и полностью герметичным к плитке.

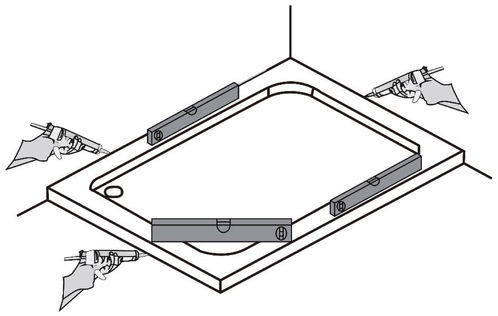

Необходимые инструменты и оборудование

Карандаш

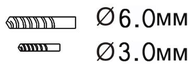

Сверло

Отвертка

Силикон

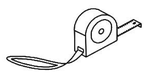

Рулетка

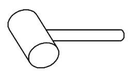

Молоток

Уровень

Дрель

Данная модель с универсальной установкой открывания двери

Артикул	Регулировка(мм)
KP09-70-01-C5	690-710
KP09-80-01-C5	790-810
KP09-90-01-C5	890-910

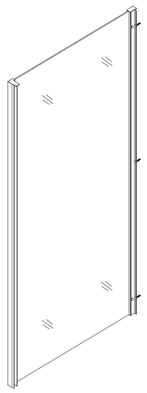

Левая ориентация

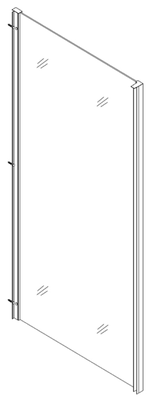

Правая ориентация

шаг 5

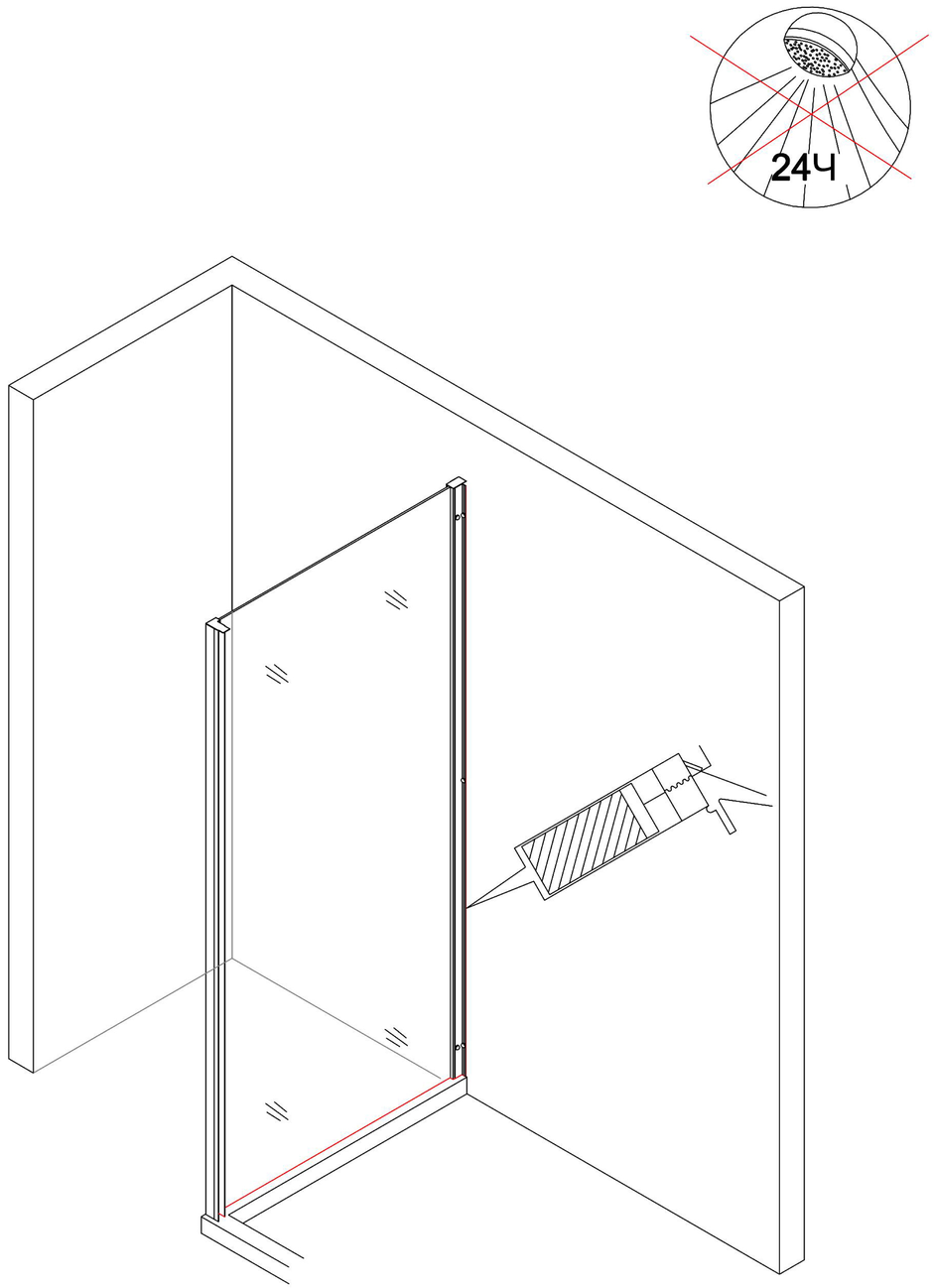

Veconi
88002014050
www.veconi.ru

Общий вид душевого угла

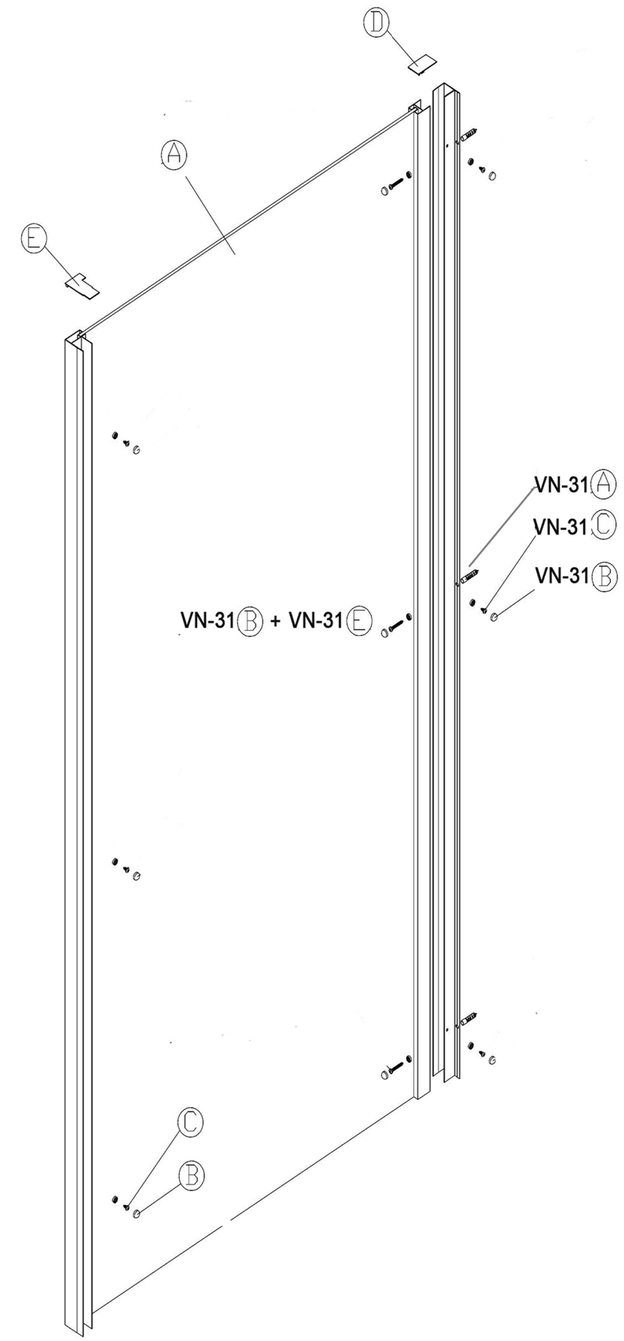

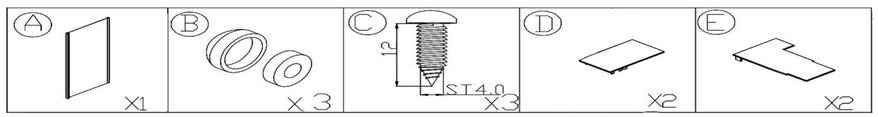

шаг 1

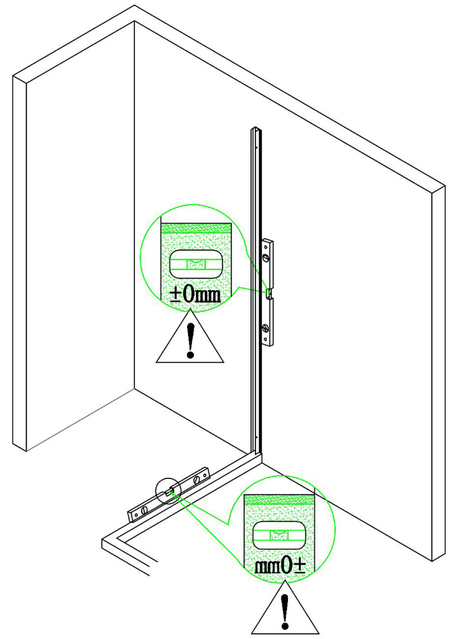

шаг 2

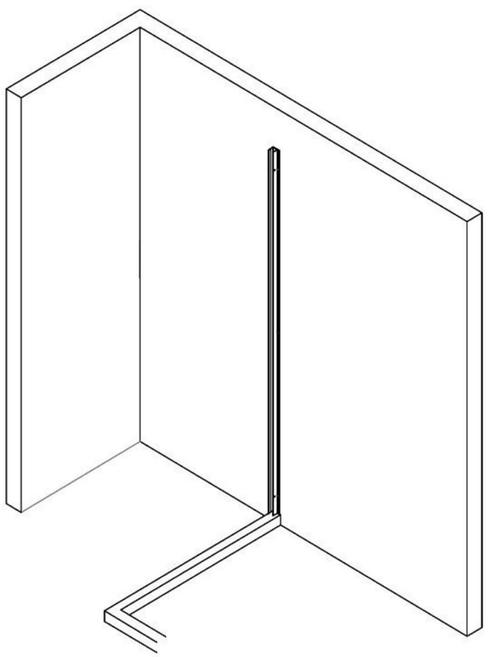

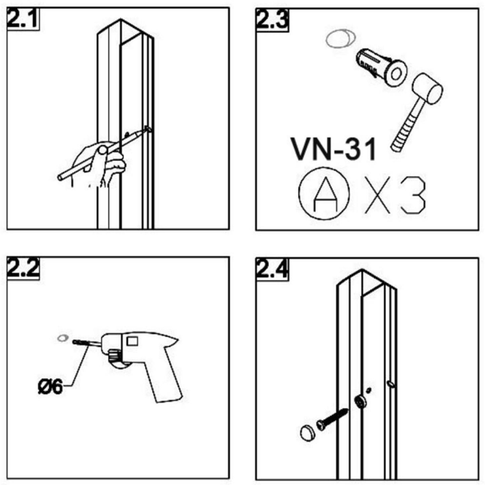

VN-31 A X3

VN-31 B X3

VN-31 E X3

Veconi
88002014050
www.veconi.ru

шаг 3

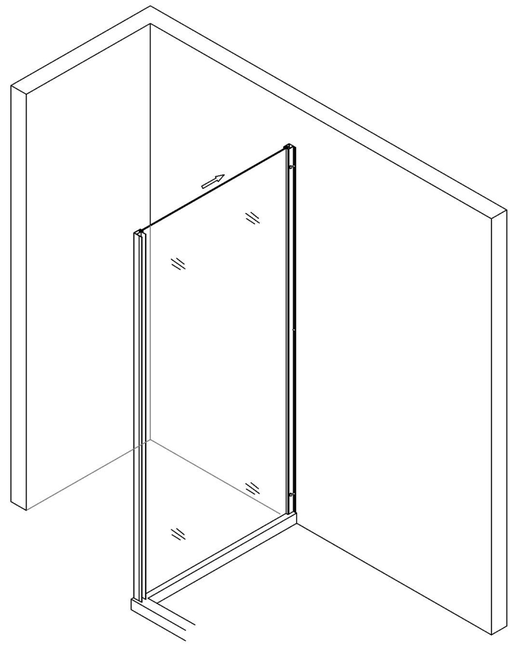

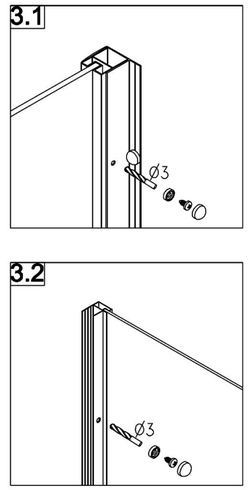

B X2

C X2

шаг 4

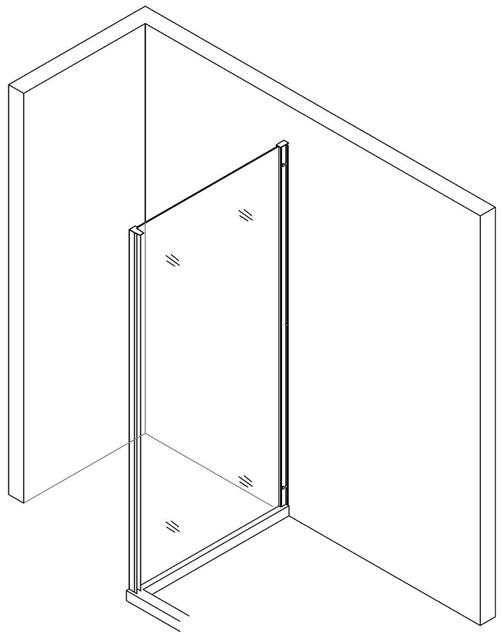

E X1
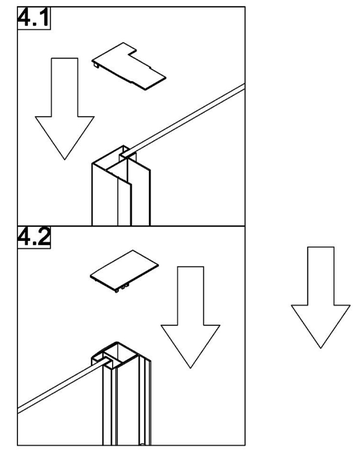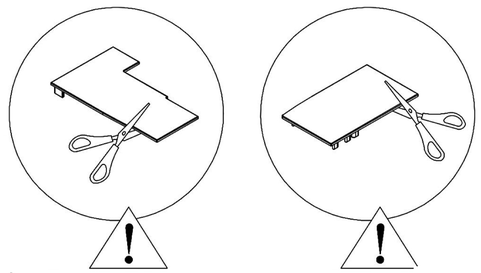
F X1