Veconi

88002014050
www.veconi.ru

Душевой угол

RV-83

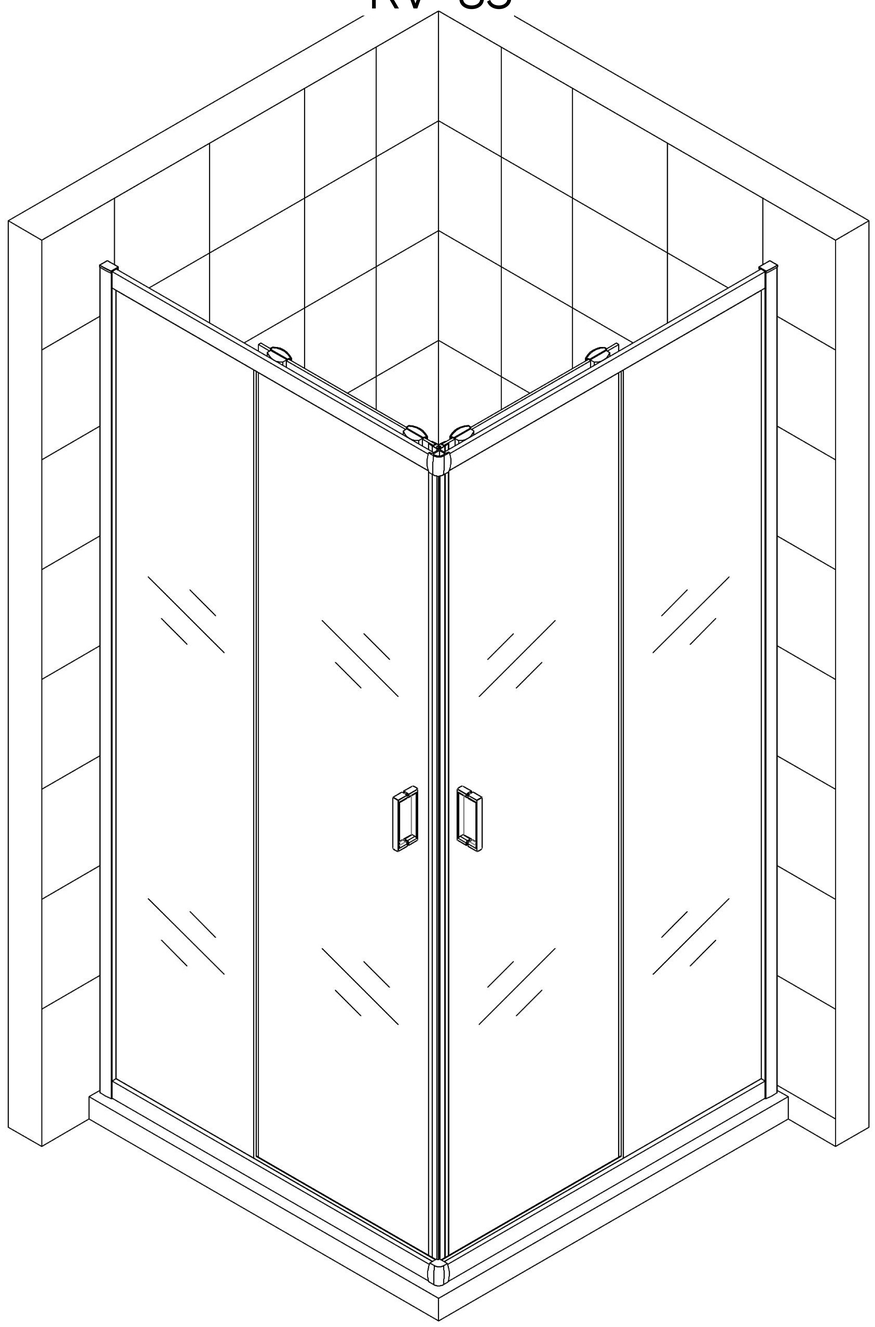

Инструкция по установке

Пожалуйста, прочитайте инструкцию перед установкой

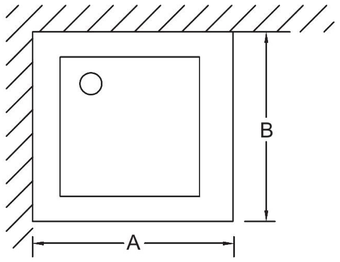

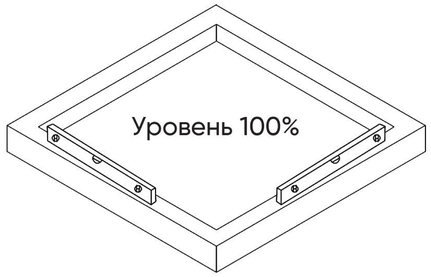

	Установочный размер	
Артикул	A (мм)	B (мм)
RV83-80-01-C5	780-800	780-800
RV83-90-01-C5	880-900	880-900
RV83-100-01-C5	980-1000	980-1000
RV83-10080-01-C5	980-1000	780-800
RV83-10090-01-C5	980-1000	880-900
RV83-12080-01-C5	1180-1200	780-800
RV83-12090-01-C5	1180-1200	880-900

Необходимые инструменты и оборудование

Карандаш

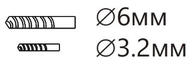

Сверло

Отвертка

Силикон

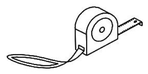
Рулетка

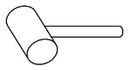
Молоток

Уровень

Дрель

Veconi
88002014050
www.veconi.ru

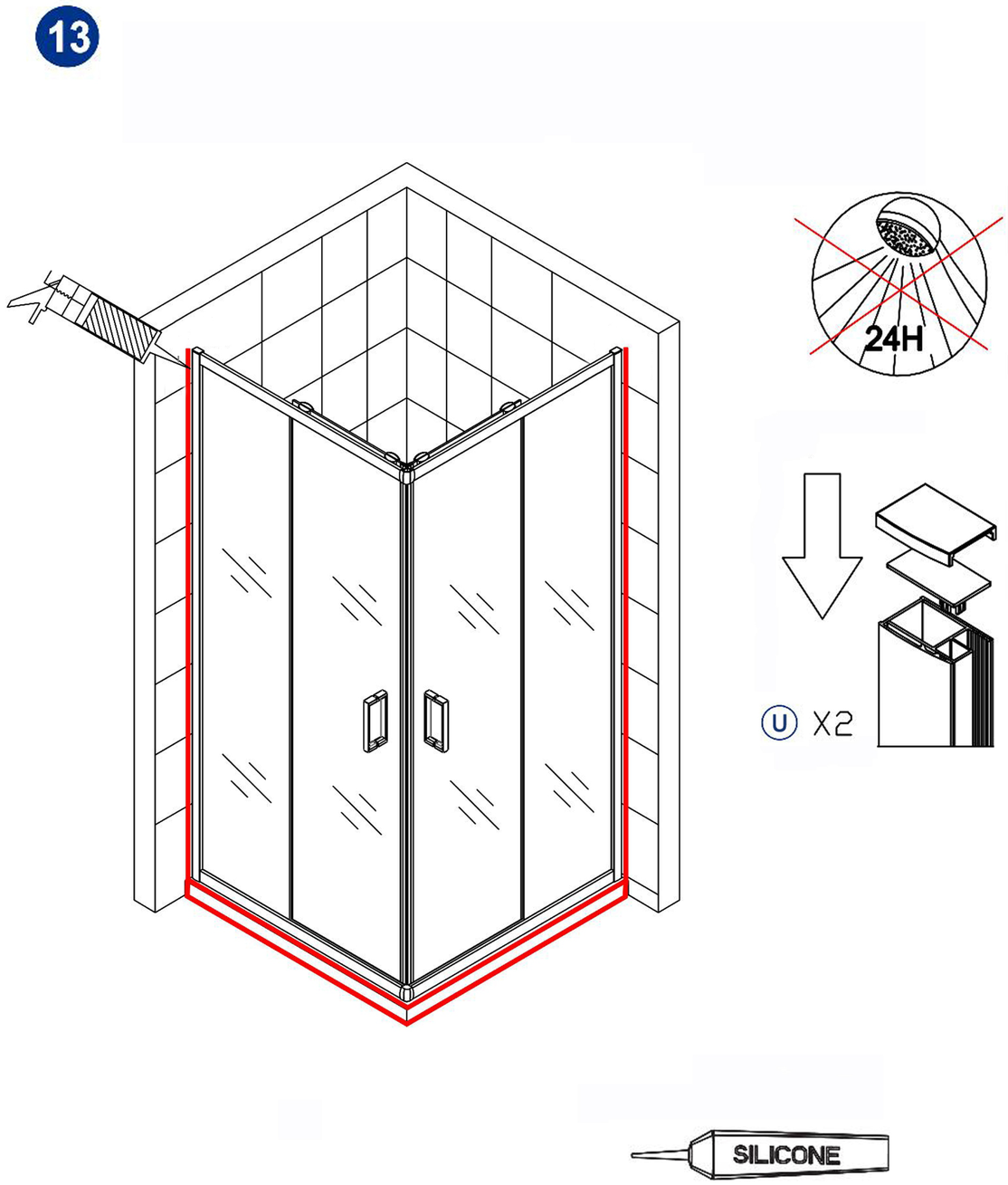

9

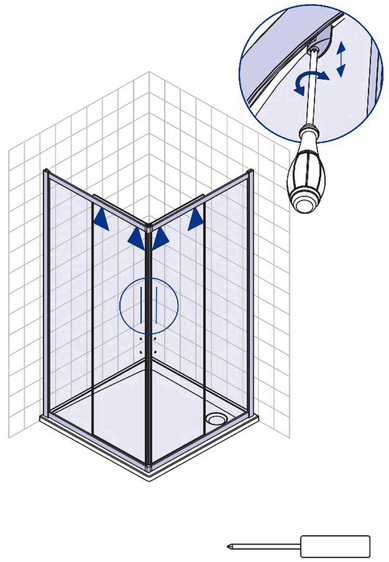

10

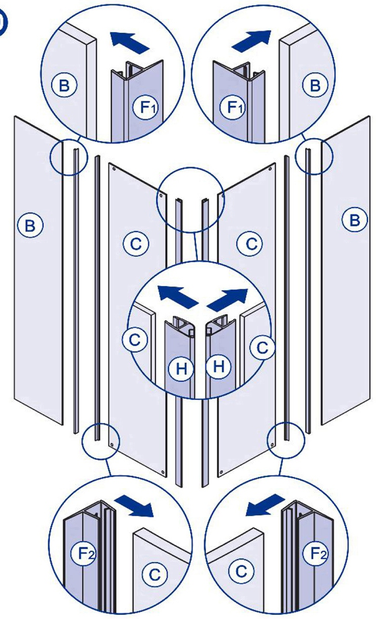

11

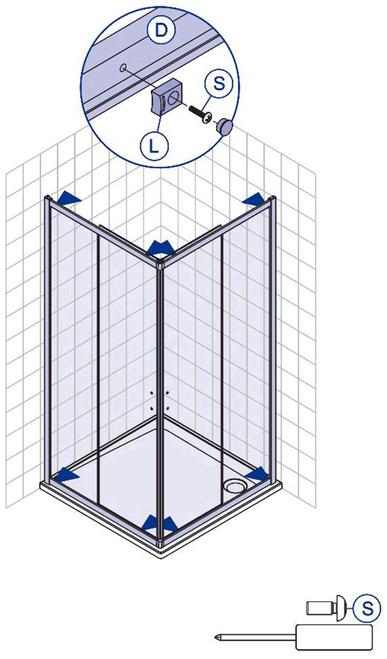

12

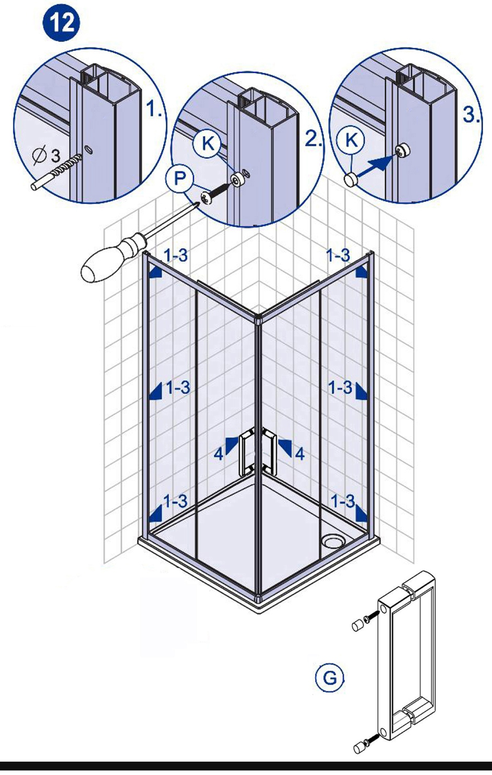

Veconi
88002014050
www.veconi.ru

Схематическое изображение и перечень деталей

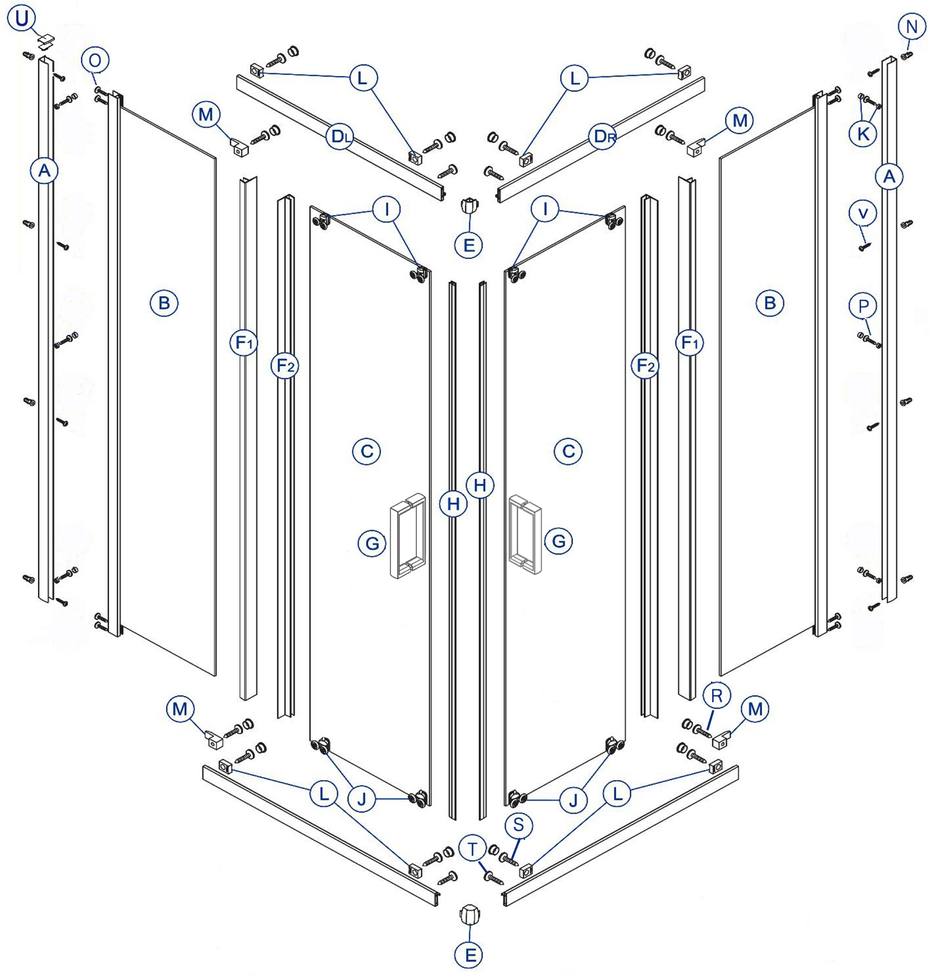

D		x4
E		x2
F1		x2
F2		x2

G		x2
H		x2
I	верхние ролики	x4
J	нижние ролики	x4

K		x6
L		x8
M		x4
N	6x30	x8
O	3,5x30	x8
V	4,0x30	x8

P	4,0x12	x6
R	4,0x8	x4
S	4,0x8	x8
T	4,0x 6	x4
U		x2

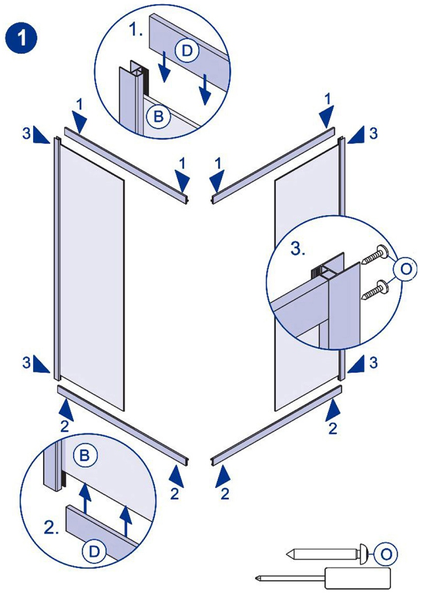

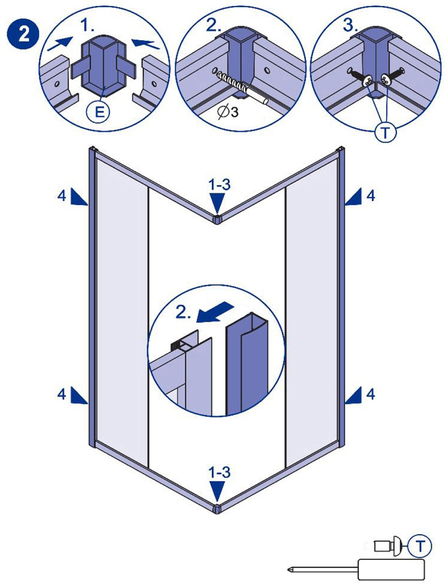

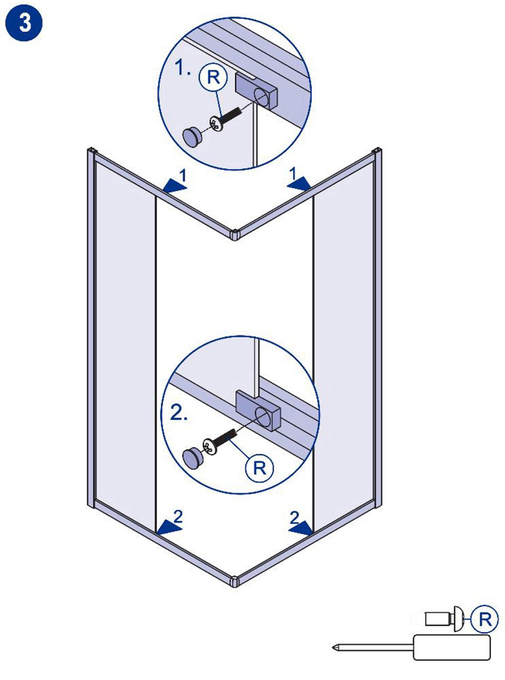

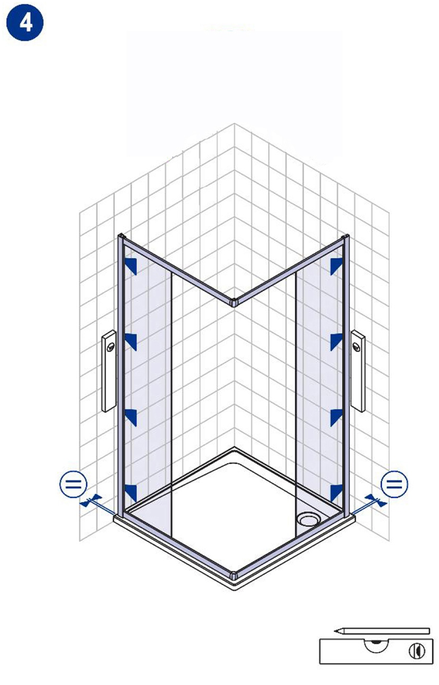
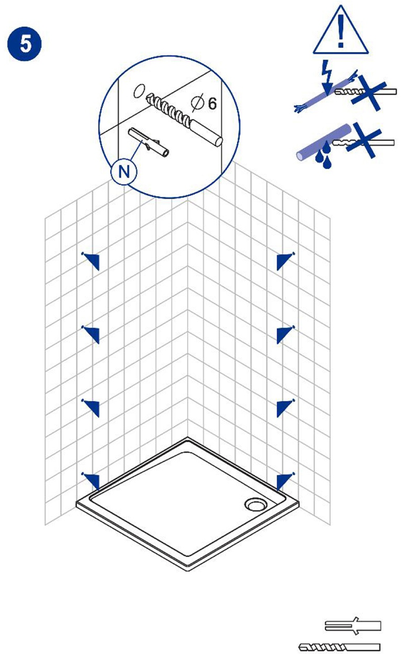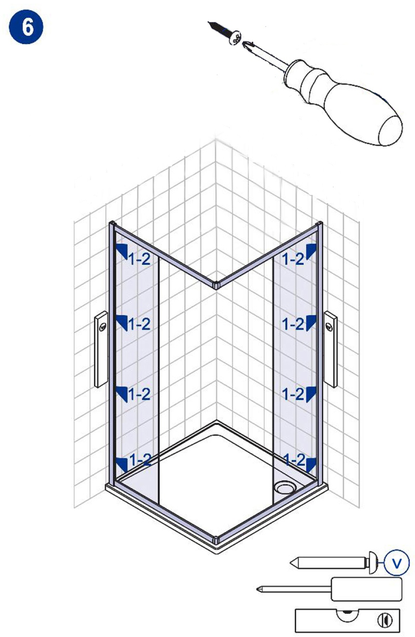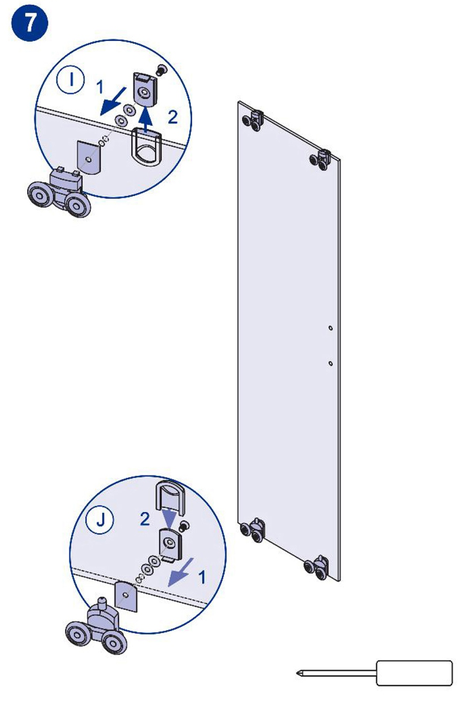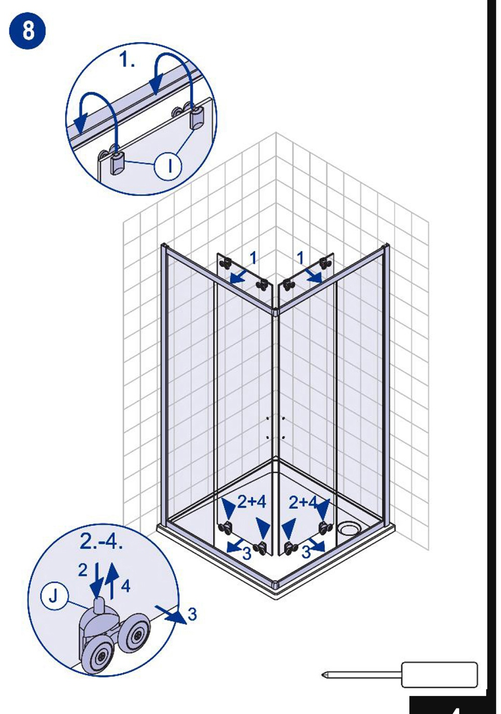
Veconi
88002014050
www.veconi.ru